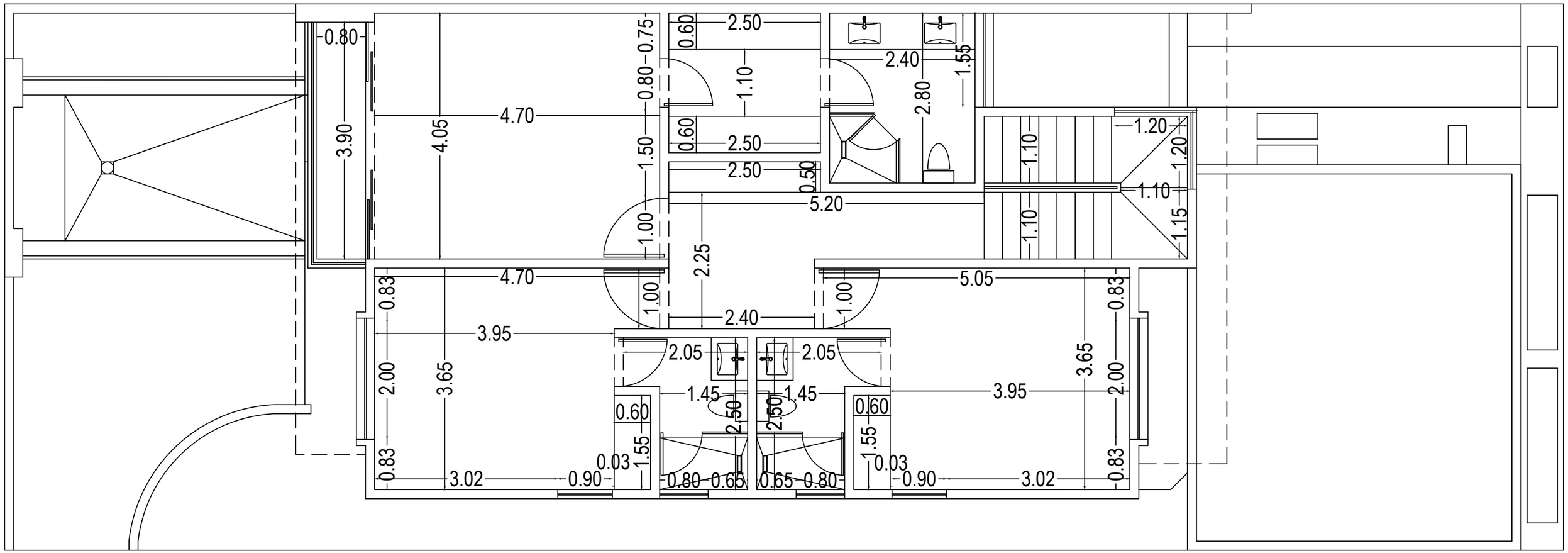
0.80
3.90
4.05
4.70
0.75
0.80
1.50
1.00
0.60
2.50
1.10
0.60
2.50
2.50
0.50
5.20
2.25
2.40
2.80
1.55
1.10
1.10
1.10
1.20
1.20
1.10
1.15
4.70
0.83
3.95
2.00
3.65
0.83
3.02
0.90
0.03
1.55
0.60
1.00
2.40
2.05
1.45
2.50
0.80
0.65
0.65
0.80
2.05
1.45
2.50
1.00
5.05
3.95
3.65
2.00
0.83
0.60
1.55
0.03
0.90
3.02