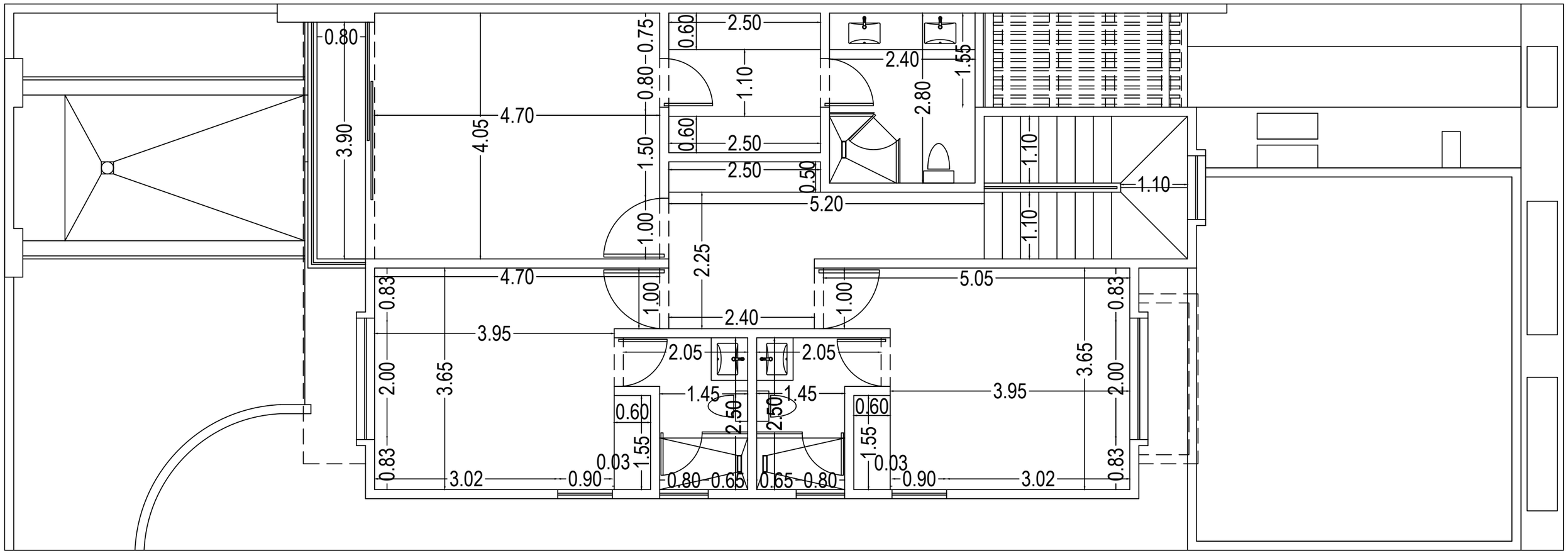
0.80
3.90
4.70
4.05
0.80
0.75
1.50
1.00
0.60
2.50
1.10
0.60
2.50
2.50
0.50
5.20
2.25
2.40
2.80
1.55
1.10
1.10
1.10
4.70
0.83
3.95
2.00
3.65
0.83
3.02
0.90
1.00
2.40
1.00
2.05
2.05
1.45
1.45
2.50
2.50
0.60
0.60
1.55
1.55
0.03
0.03
0.80
0.65
0.65
0.80
5.05
3.65
3.95
0.83
2.00
0.83
0.90
3.02